inn.ALARM

Sistema de seguridad con detección anticipada del robo y aviso de alarma

inn.
SOLUTIONS

Instalación del escudo de seguridad con detección anticipada del robo

inn. SOLUTIONS

1.

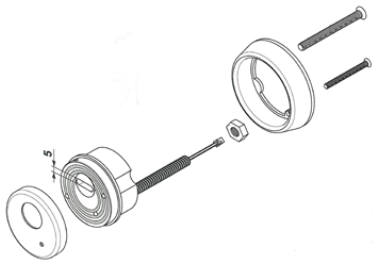

Componentes del escudo de seguridad con tecnología ROK INN.

2.

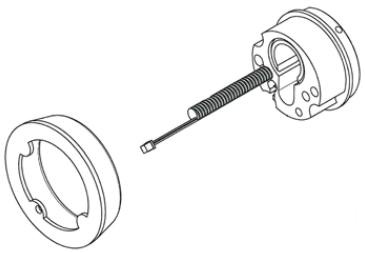

Tornillería de sujeción del escudo acerado y cable de comunicación.

3.

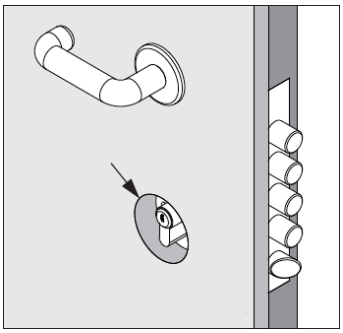

Prepare la puerta con orificio de 50mm. alrededor del cilindro.

4.

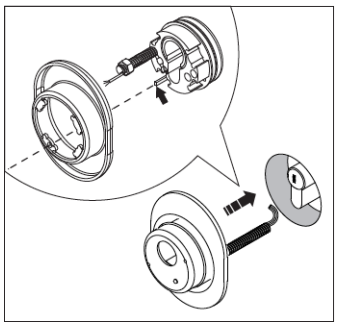

Detalle del delator trampa de apalancamiento y torsión.

5.

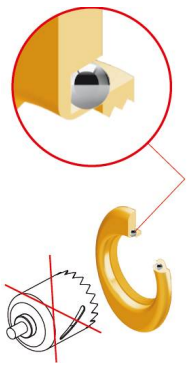

Inserte 3 bolas de acero sobre las ranuras del embellecedor exterior como protección adicional a la corona.

6.

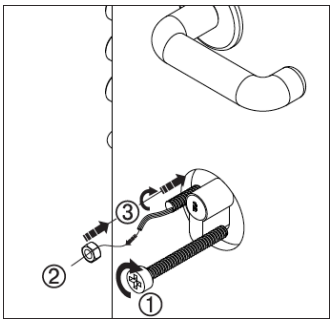

Fije el escudo a la puerta con el mayor número de tornillos posibles y con la bola de acero de protección al taladro.

7.

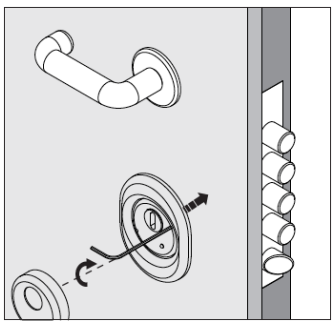

Ajuste con los tornillos frontales el bloque escudo+cilindro sobre la puerta.

8.

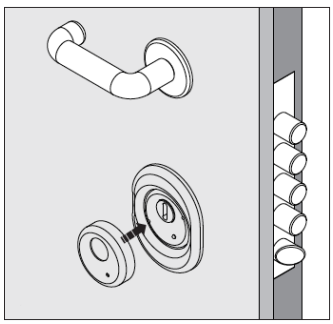

Tape con el embellecedor la parte frontal del escudo de seguridad.

9.

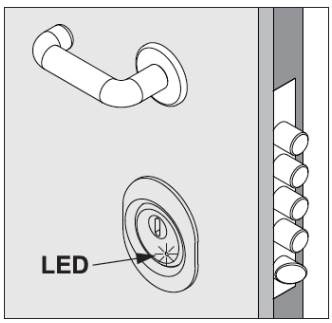

Conecte el escudo con la electrónica interior y el sistema de detección anticipada del robo ya estará operativo.

CERTIFICATO N.094/CP

ISTITUTO GIORDANO

EN1906 GRADO 4

24h VIGILANCIA

CE

inn.ALARM

PATENTED
N.30361/2014EU

Instalación del escudo de seguridad con detección anticipada del robo

inn. SOLUTIONS

10.

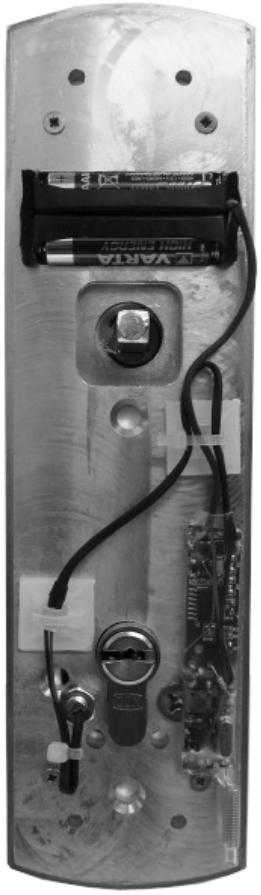

Ejemplo de posible instalación de la electrónica interior, condicionada a maneta con placa de 240x65mm.

11.

Detalle de la sujeción con tensión del conector que une el circuito interior y exterior del sistema de alarma.

12.

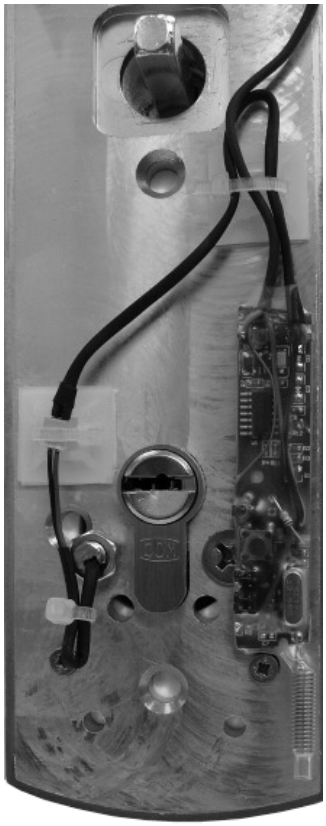

Inserción del cuadradillo de la maneta interior y electrónica Slim 24h con comunicación inalámbrica al sistema de alarma.

7.

El cilindro requiere un vuelo interior de +17mm. del plano de puerta.

8.

Conectamos la sirena interior en cualquier enchufe de la vivienda a menos de 20m. de la puerta.

9.

El sistema de detección anticipada del robo ya está operativo.
Con el mando a distancia podemos generar alarmas de auxilio.

CERTIFICATO N.094/CP

ISTITUTO GIORDANO
EN1906 GRADO 4

24h
VIGILANCIA

CE

inn.ALARM
PATENTED
N.30361/2014EU

Alarma para interior de vivienda con sirena incorporada

inn. SOLUTIONS

01.B01.018

La sirena INN para interiores de vivienda, en caso de intrusión o alarma emite sonido a 90dB y se ilumina con luces destelleantes.
Se enchufa directamente a la red eléctrica y puede comportarse como:

a. Sistema de alarma local.
b. Sirena adicional del panel de control INN.ALARM.basic+.

a. **Alarma local**
Podemos sincronizar a la electrónica de la sirena, hasta 20 detectores diferentes y gestionarlos con un mando a distancia.

El formato compacto del sistema, alberga una batería de emergencia que garantiza su correcto funcionamiento ante la ausencia de corriente eléctrica durante 8horas.

En caso de agotamiento de la batería, una memoria interna EPROM protegida conserva todos los datos necesarios para volver a funcionar con normalidad cuando sea recuperado el suministro eléctrico.

b. **Sirena adicional inalámbrica**
Permite silenciar la sirena del panel de control para que de este modo no sea atacado por los intrusos.

Para una misma alarma, podemos sincronizar inalámbricamente varias sirenas interiores con la intención de disuadir a los intrusos no deseados.

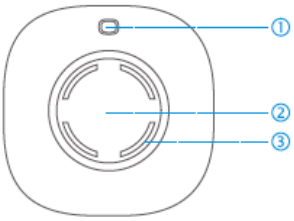

Esquema

1. *Interruptor de encendido/apagado y botón de sincronización.*
2. *Foco de luz.*
3. *Sirena.*

Especificaciones:

Batería de litio recargable de 3,7V 600mAh.
Alimentación AC 110C o 220V
Consumo <100mA
Distancia de transmisión <80m (en área abierta)
Temperatura -10ºC hasta +55ºC

Volumen de la Sirena 90dB.
Consumo estático <13mA
Material constructivo: plástico ABS
Dimensiones: 90x90x42,2mm.
Humedad <80% (sin condensación)

Alarma para interior de vivienda con sirena incorporada

Sirena INN 01.B01.018 como alarma local

Programación:

1. En primer lugar, enchufamos la sirena a la corriente eléctrica para proceder a su encendido.
    - Presionamos una vez el botón de encendido.
    - Un pitido largo y un destello confirmarán el encendido.

2. El segundo paso será vincular a la electrónica de la sirena un mando a distancia como gestor.
    - Presionamos una vez el botón de encendido.
    - La sirena emitirá un pitido y después de 3seg. emitirá un segundo pitido y el led parpadeará. La sirena habrá entrado en modo de sincronización.
    - Pulsamos el botón 🔒 del mando a distancia para vincularlo a la alarma de la sirena.
    - La sirena emitirá un pitido confirmando la sincronización y el led se apagará.
    - Este proceso lo podemos repetir para dar de alta varios mandos gestores de la alarma.

3. El mando a distancia ha pasado a ser el gestor del sistema de alarma.
    - Podemos armar, desarmar y generar una alarma SOS.
    - El *armado* y *desarmado* en modo silencioso lo podemos realizar pulsando previamente la tecla del mando de *armado parcial*.

4. Sincronización de detectores
    - La sirena debe estar enchufada, encendida y desarmada.
    - Presionamos una vez el botón de encendido.
    - La sirena emitirá un pitido y después de 3seg. emitirá un segundo pitido y el led parpadeará. La sirena habrá entrado en modo de sincronización.
    - Excitamos el detector que queremos sincronizar.
    - La sirena emitirá un pitido confirmando la sincronización y el led se apagará.
    - Para nuevos detectores, repetir todo el proceso descrito en este apartado.

5. Tiempo de retardo y salida
    - La sirena debe estar enchufada, encendida y desarmada.
    - Pulsando 2 veces el botón de encendido: 15seg. de retardo.
    - Pulsando 3 veces el botón de encendido: 30seg. de retardo.
    - Pulsando 4 veces el botón de encendido: sin retardo.

Si tenemos configurado un tiempo de retardo y en alguna ocasión no queremos que transcurra ese tiempo hasta el armado del sistema, pulsando dos veces el botón de armado del mando saltaremos este tiempo de espera.

6. Resetear la alarma de la sirena
    - Podemos requerir realizar un borrado de la alarma, si hemos perdido un mando a distancia o si queremos pasar a utilizar la sirena como un accesorio adicional del panel de control INN.ALARM.basic+.
    - La sirena debe estar enchufada, encendida y desarmada.
    - Presionamos durante 10seg. el botón de encendido.
    - Un pitido y dos destellos confirmarán el reinicio de la sirena.

Alarma para interior de vivienda con sirena incorporada

Sirena INN 01.B01.018 como sirena inalámbrica del panel de control

Programación:

1. En primer lugar, enchufamos la sirena a la corriente eléctrica para proceder a su encendido.
    - Presionamos una vez el botón de encendido.
    - Un pitido largo y un destello confirmarán el encendido.

2. Resetear la alarma de la sirena
    - Realizamos un borrado de la electrónica de la sirena con la intención de asegurarnos que no hay ningún elemento sincronizado. En caso contrario, no nos permitiría la sincronización con el panel de control.
    - La sirena debe estar enchufada, encendida y desarmada.
    - Presionamos durante 10seg. el botón de encendido.
    - Un pitido y dos destellos confirmarán el reinicio de la sirena.

3. Vinculamos la sirena inalámbrica al panel de control de la alarma INN.basic+.
    - Presionamos una vez el botón de encendido.
    - La sirena emitirá un pitido y después de 3seg. emitirá un segundo pitido y el led parpadeará. La sirena habrá entrado en modo de sincronización.
    - Pulsamos el botón 🔓 del panel de control de la alarma.
    - La sirena emitirá un pitido confirmando la sincronización y el led se apagará.

Si durante el proceso de sincronización de la sirena con el panel de control, se excita cualquier detector o mando a distancia, éste se sincronizaría con la sirena previamente y no le permitiría actuar como complemento del panel de control.
En este caso es necesario volver a hacer un reseteado de la sirena inalámbrica.